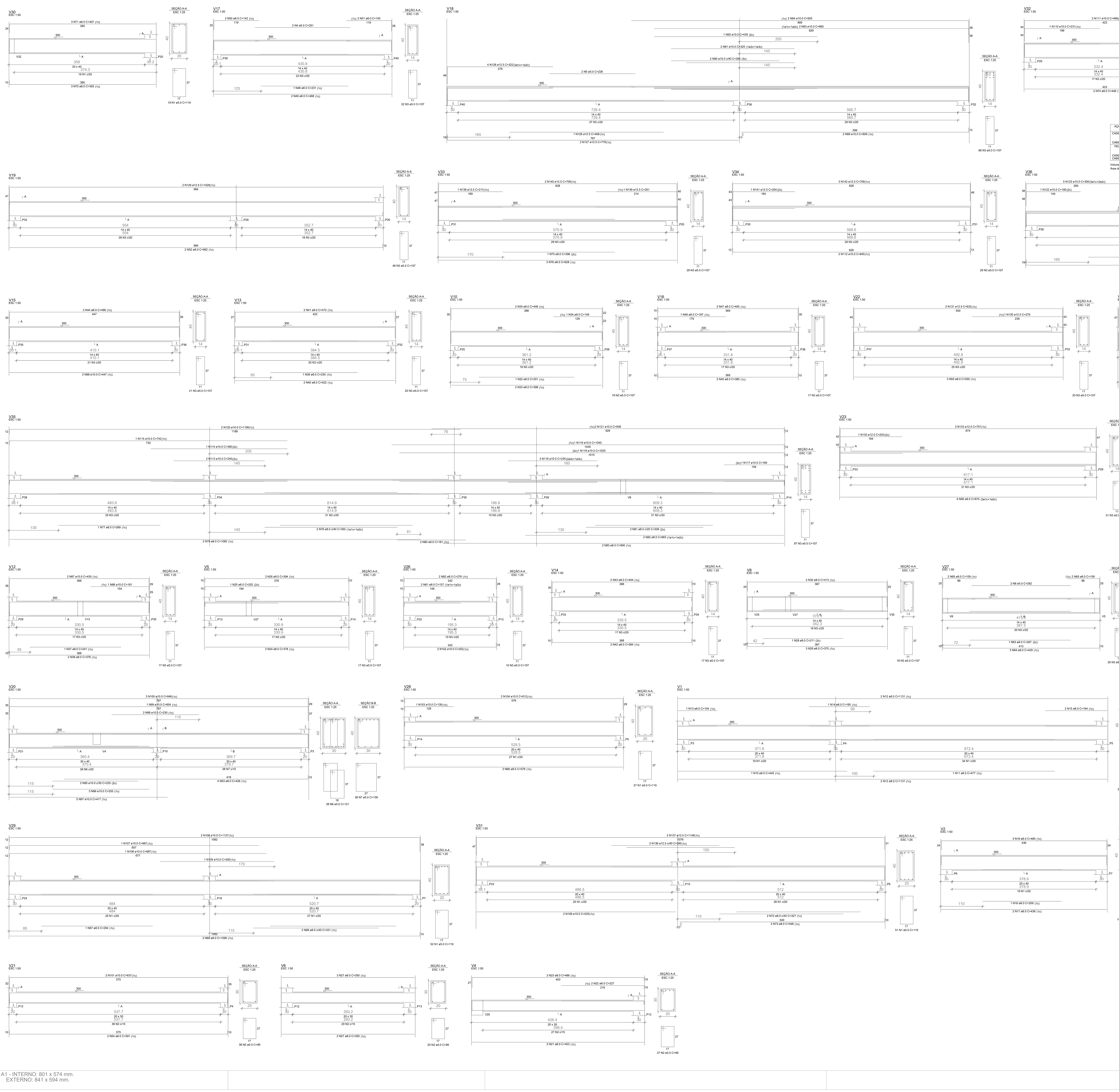

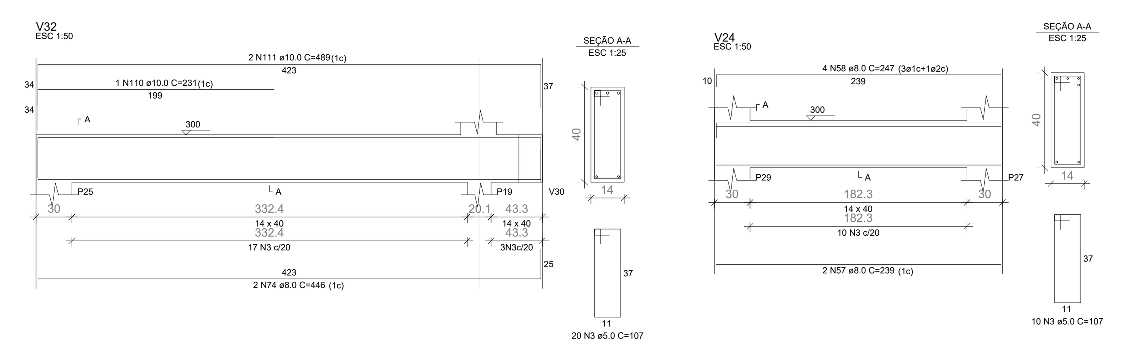

RESUMO DO AÇO

AÇO	DIAM (mm)	C.TOTAL (m)	QUANT + 10% (Barras)	PESO + 10% (kg)
CA50	8.0	673.1	62	292.1
	10.0	412.7	38	279.9
	12.5	196.5	19	208.2
CA60	5.0	1181.1	-	200.2
PESO TOTAL (kg)				
CA50 780.2				
CA60 200.2				

Volume de concreto (C-25) = 13.77 m³
Área de forma = 201.93 m²

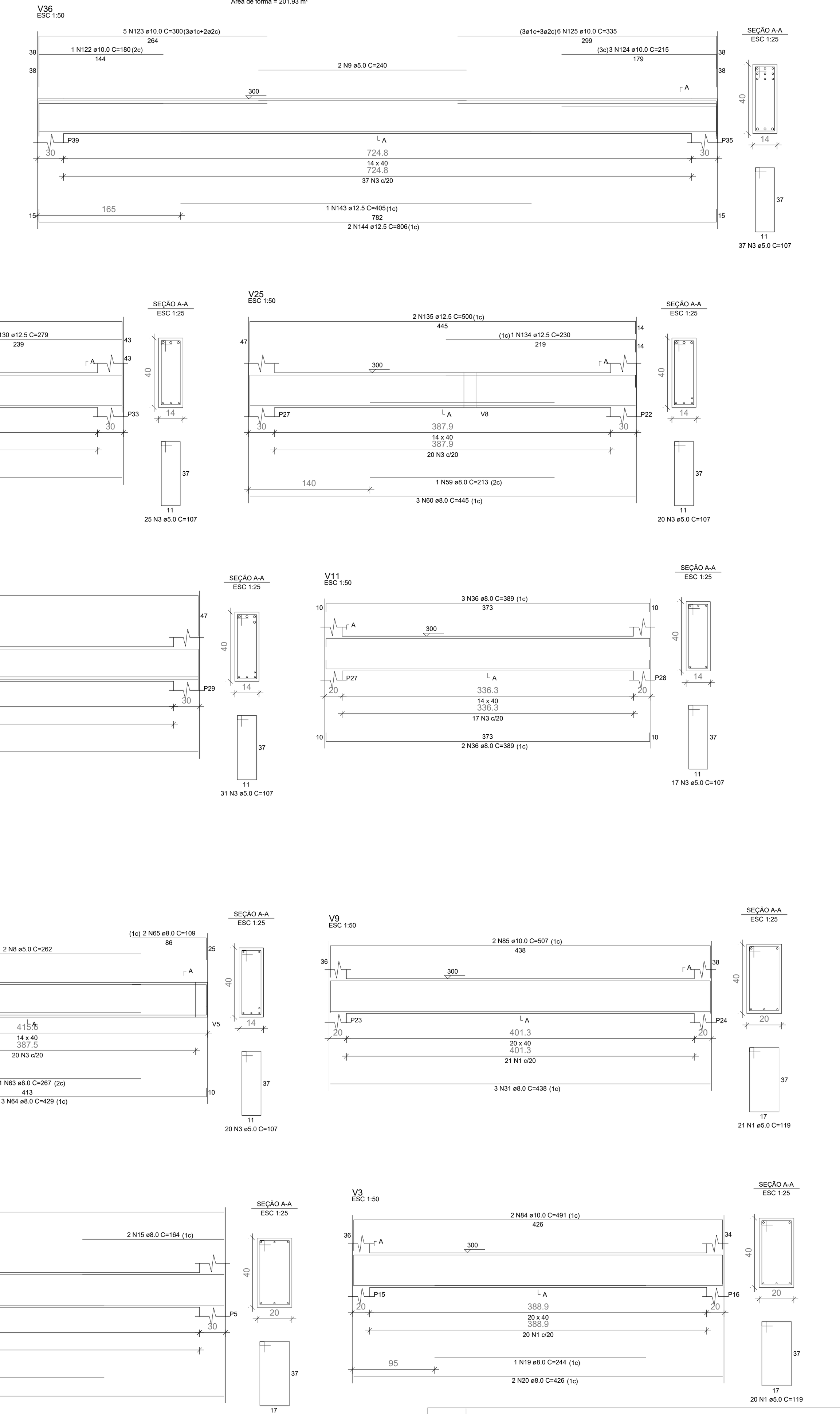

FORMATO A1 - INTERNO: 801 x 574 mm.
EXTERNO: 841 x 594 mm.

REVISÃO		DATAREVISÃO	EXEC	VERIF	APROV
REV.					

IDENTIFICAÇÃO:

HOSPITAL MUNICIPAL PORPHIRIO NUNES DE AZEVEDO

ENDEREÇO: Rua Adolpho Bravo, S/N - Bacaxá - Saquarema, RJ.

CONTRATANTE: PREFEITURA MUNICIPAL DE SAQUAREMA-RJ/FUNDO MUNICIPAL DE SAÚDE

CONTEÚDO:

Fundação e estrutura em Concreto armado, Reforço e Ampliação:
ARMADURAS DAS VIGAS N300

PB	EST_07/12	R0	04/04/23
ESTRUTURAL	Prancha Nº	Revisão	

RESPONSÁVEL TÉCNICO: CLÁUDIA TAVARES — CREA MG 55.322/D

DESENVOLVEDOR: ANTONIO FIGUEIRA PINTO - CREA: 1987107490

ARQUIVO: HMPNA_EST_PB_R0

CONTRATANTE: PREFEITURA SAQUAREMA TRABALHO E RESPEITO

PROJETO: Casális Engenharia GERENCIAMENTO DE OBRAS

e-mail: casalisengenharia@gmail.com
(22) 9 9788-4224

ASSINATURAS:

Antonio Figueira Pinto
Eng. Civil, MSc, CREA: 1987107490
ART: 2020230051790

Cláudia Tavares
CASÁLIS ENGENHARIA LTDA - ME

DIREITOS AUTORAIS RESERVADOS:
A reprodução total ou parcial sem autorização prévia sujeita o infrator às penalidades da lei 5194 de 24.12.66